www.somfy.com

Smoove UNO IB+ CH

DE Gebrauchsanweisung
FR Notice d'installation
IT Guida all'installazione

Ref. 5111336E

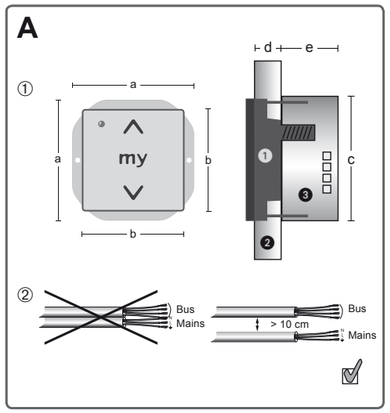

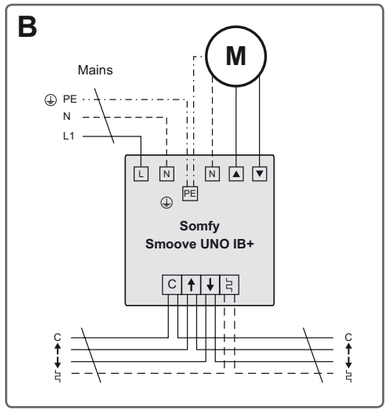

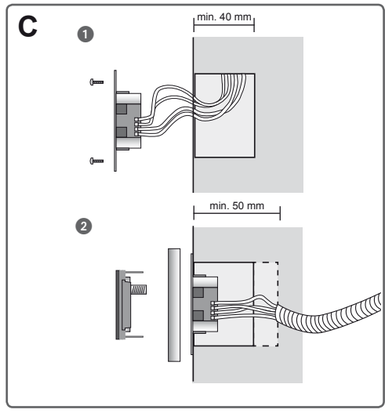

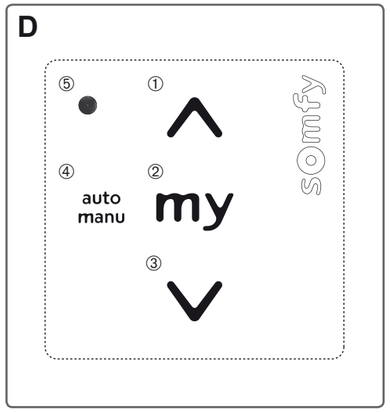

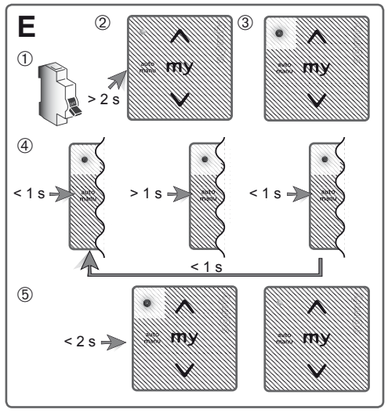

TECHNISCHE DATEN: Smoove UNO IB+ CH

Smoove UNO IB+ CH	Pure Shine Silver Shine Black Shine	Ref. 1811239 Ref. 1811240 Ref. 1811241
Versorgungsspannung	230 V AC / 50 Hz	
Stand-by Strom (IEC 62301)	< 3m A@230 V AC	
Stand-by Leistung (IEC 62301)	< 0.5 W@230 V AC	
Max. Stromverbrauch des Antriebs	1 x 3.0 A, cos φ = 0.95	
Spannungsversorgung des Gruppenbedienungseingangs	SELV, 16 V DC ⎓	
Externe Überstromsicherung	16-A-Sicherung erforderlich	
Anschlussklemmen	Schraubklemmen	
Laufzeit pro Ausgang	Max. 3 Minuten	
Betriebstemperatur	0° C bis 40° C	
Relative Luftfeuchte	max. 85 %	
Gehäusematerial	PC-ABS, UL94 V0	
Maße des Gehäuses (B x H x T)	71 x 71 x 44 mm	
Schutzgrad	IP 20	
Schutzklasse	Klasse I (durchgeschleifte Schutzleiterverbindung – abhängig von der Installation)	
Konformitätserklärung	www.somfy.com/ce	

DE

① Abmessungen und Teile

a = 58 mm
b = 50 mm
c = 51 mm
d = 11 mm
e = 31 mm

1. Logik-Modul
2. Abdeckrahmen
3. Spannungsversorgung

② Verdrahtung
Mindestabstand einhalten

Die Datenleitung (⎍) nur in Verbindung mit der animeo IB+ Steuerung anschließen.

⚠ Warnhinweis
Errichten, Prüfen und Inbetriebsetzen der Anlage darf nur von einer Fachkraft (lt. VDE 0100) durchgeführt werden! Schalten Sie alle zu montierenden Anschlussleitungen spannungslos! Treffen Sie Vorkehrungen gegen unbeabsichtigtes Einschalten!

Anschluss an...	Leitung	Verdrilltes Adernpaar	Max. Länge
Motor	Min.: 4 x 0.75 mm²/18 AWG Max.: 4 x 2.5 mm²/13 AWG	—	
IB+ Bus	Min.: 4 x 0.28 mm²/22 AWG Max.: 4 x 1.5 mm²/15 AWG	Empfohlen	1000 m
220-230V AC	Min.: 3 x 1.5 mm²/15 AWG Max.: 3 x 2.5 mm²/13 AWG	—	

Einbau/Montage

Umgebungsbedingung: Trockene Wohnräume

① Anschlussleitungen anschließen und Tragrahmen in UP-Dose befestigen.

② Logik-Modul zusammen mit Abdeckrahmen in den Tragrahmen stecken. Betriebsspannung anlegen und mit den Tasten „Auf" und „Ab" die Laufrichtung prüfen.

⚠ Nur für animeo IB+ Steuerungssysteme: Die Verzögerungszeit beim Anfahren von elektrischen Motoren muss in den Einstellungen des Motor Controller, durch den sie gesteuert werden, vorgenommen werden.

Bedienung

① Auf
② Stopp/my
③ Ab
④ Automatik aktivieren/deaktivieren
⑤ LED

Bedienergonomie Jalousie EU:
Tipp: Kurzes Antippen der Auf- oder Ab-Taste (→ Wendung)
Rast: Langes Antippen der Auf- oder Ab-Taste (→ Auf- oder Ab-Fahrbefehl)

Bedienergonomie Jalousie US:
Tipp: Kurzes Antippen der Auf- oder Ab-Taste (→ Auf- oder Ab-Fahrbefehl)
Rast: Langes Antippen der Auf- oder Ab-Taste (→ Wendung)

Betriebsart wählen

① Spannung unterbrechen und wieder einschalten.
② Anschließend innerhalb von 30 Sekunden auto/manu 2 Sekunden gedrückt halten.
③ LED leuchtet farbig
Grün = Rollladen/Markise
Orange = Jalousie EU (Tipp-Rast)
Rot = Jalousie US (Rast-Tipp)
④ Mit auto/manu umschalten, bis LED die Farbe des gewünschten Modus anzeigt.
⑤ Zum Abspeichern auto/manu 2 Sekunden gedrückt halten.
⑥ Programmierung erfolgreich. LED erlischt.

Voreingestellte Betriebsart = Jalousie EU

CARACTÉRISTIQUES: Smoove UNO IB+ CH

Smoove UNO IB+ CH	Pure Shine Silver Shine Black Shine	Ref. 1811239 Ref. 1811240 Ref. 1811241
Alimentation électrique	230 V AC / 50 Hz	
Courant en mode veille (IEC 62301)	< 3m A@230 V AC	
Puissance en mode veille (CEI 62301)	< 0.5 W@230 V AC	
Consommation de courant max. de moteur	1 x 3.0 A, cos φ = 0.95	
Tension d'alimentation de l'entrée de commande de groupe	SELV, 16 V DC ⎓	
Protection externe contre les surintensités	16 A fusible nécessaire	
Bornes	Connecteurs à vis	
Temps de fonctionnement par sortie (contact de relais)	Max. 3 minutes	
Température de fonctionnement	0° C à 40° C	
Humidité relative	Max. 85 %	
Matériau du boîtier	PC-ABS, UL94 V0	
Dimensions du boîtier (l x h x p)	71 x 71 x 44 mm	
Degré de protection	IP 20	
Classe de protection	Classe I (boucle via la connexion PE - selon l'installation)	
Conformité	www.somfy.com/ce	

FR

① Dimension et pièces livrées

a = 58 mm
b = 50 mm
c = 51 mm
d = 11 mm
e = 31 mm

1. Module électronique
2. Cadre de finition
3. Module d'alimentation

② Câblage
Gardez une distance minimale

La ligne de données (⎍) doit être connectée uniquement avec l'automate animeo IB+.

⚠ Avertissement
Installation, essais et mise en service de l'appareillage ne peuvent être effectués que par une personne qualifiée (selon VDE 0100)! Mettre tous les câbles de raccordement hors tension! S'assurer qu'une mise sous tension par inadvertance n'est pas possible!

Connexion aux...	Câble	Paires torsadées	Longueur max.
Moteur	Min.: 4 x 0.75 mm²/18 AWG Max.: 4 x 2.5 mm²/13 AWG	—	
IB+ Bus	Min.: 4 x 0.28 mm²/22 AWG Max.: 4 x 1.5 mm²/15 AWG	Recommandé	1000 m
220-230V AC	Min.: 3 x 1.5 mm²/15 AWG Max.: 3 x 2.5 mm²/13 AWG	—	

Mise en place/Montage

Conditions environnementales: dans un endroit sec.
① Relier les câbles de connexion et fixer le châssis de support dans la boîte de dérivation encastrée.
② Positionner le Module électronique avec son cadre de finition dans le châssis de support. Mettre sous tension et vérifier le mouvement du moteur avec les boutons "montée" et "descente".
⚠ Avec l'automate animeo IB+ :
Il est obligatoire de configurer le temps de retard de démarrage des moteurs électroniques dans les paramètres du contrôleur de moteur correspondant.

Operation

① Montée
② Arrêt/my
③ Descente
④ Automatisme activation/désactivation
⑤ LED

Ergonomie store vénitien EU:
Impulsion: Appui bref sur le bouton montée ou descente (→ mouvement bref)
Accrochage: Appui long sur le bouton montée ou descente (→ mouv. continu)

Ergonomie store vénitien US:
Impulsion: Appui bref sur le bouton montée ou descente (→ mouvement continu)
Accrochage: Appui long sur le bouton montée ou descente (→ mouvement bref)

Choix du mode d'opération

① Couper la tension et remettre sous tension.
② Ensuite pendant les 30 sec. qui suivent: Appuyer sur le bouton auto/manu pendant 2 s.
③ La LED s'allume
Verte = store
Orange = Store vénitien mode EU (Impulsion-Accrochage)
Rouge = Store vénitien mode US (Impulsion-Accrochage)
④ Appui bref du bouton auto/manu change la couleur de la LED émise, jusqu'au mode désiré.
⑤ Mise en mémoire du mode, appuyer sur le bouton auto/manu pendant 2 secondes.
⑥ Confirmation lorsque la LED s'éteint.

Mode d'opération par défaut = store vénitien EU

SPECIFICHE TECNICHE: Smoove UNO IB+ CH

Smoove UNO IB+ CH	Pure Shine Silver Shine Black Shine	Ref. 1811239 Ref. 1811240 Ref. 1811241
Alimentatore	230 V AC / 50 Hz	
Courant en mode veille (CEI 62301)	< 3m A@230 V AC	
Corrente di Stand-by (IEC 62301)	< 0.5 W@230 V AC	
Max. consumo corrente motore	1 x 3.0 A, cos φ = 0.95	
Alimentatore dell'ingresso del controllo di gruppo	SELV, 16 V DC ⎓	
Protection externe contre les surintensités	16 A fusibile richiesto	
Morsetti	Connettori a vite	
Tempo di esecuzione per uscita	Max. 3 minuti	
Temperatura di funzionamento	0° C a 40° C	
Umidità relativa	Max. 85 %	
Materiale per il carter	PC-ABS, UL94 V0	
Dimensioni carter (l x a x d)	71 x 71 x 44 mm	
Livello di protezione	IP 20	
Classe di protezione	Classe I (collegato in cascata attraverso il collegamento PE – in base al tipo di installazione)	
Conformità	www.somfy.com/ce	

IT

① Dimensioni e componenti

a = 58 mm
b = 50 mm
c = 51 mm
d = 11 mm
e = 31 mm

1. Modulo centrale
2. Cornice Frame
3. Alimentazione

② Collegamento elettrico
Tenere la distanza minima

Connette il bus(⎍) solo se in combinazione con l'animeo IB+.

⚠ Attenzione
L'installazione deve essere eseguita da un elettricista qualificato! Prima di effettuare le connessioni assicurarsi di aver tolto tensione! Assicurarsi inoltre che la tensione non possa venir erogata involontariamente!

Connettere a ...	Cavo	Doppino	Max. distanza
Motor	Min.: 4 x 0.75 mm²/18 AWG Max.: 4 x 2.5 mm²/13 AWG	—	
IB+ Bus	Min.: 4 x 0.28 mm²/22 AWG Max.: 4 x 1.5 mm²/15 AWG	Raccomandato	1000 m
220-230V AC	Min.: 3 x 1.5 mm²/15 AWG Max.: 3 x 2.5 mm²/13 AWG	—	

Installazione

Ambienti asciutti

① Effettuare il cablaggio e fissare la cornice sul supporto a muro.

② Premere il modulo centrale unitamente alla cover sulla cornice. dare tensione e verificare i sensi di rotazione tramite i tasti "salita" e "discesa".

⚠ Solo per il sistema animeo iB+:
Per i motori elettronici pilotati il Smoove UNO IB+ è obbligatorio configurare un ritardo nella partenza dei motori tramite settaggio del Motor Controller.

Operation

① Salita
② Stop/my
③ Discesa
④ Attivazione/disattivazione comando automatico
⑤ LED

Ergonomia screen EU:
Tip: pressione breve di salita o discesa (→ orientamento)
Click in: pressione lunga di salita o discesa (→ movimento di salita o discesa)

Ergonomia screen US:
Click in: pressione breve di salita o discesa (→ movimento di salita o discesa)
Tip: pressione lunga di salita o discesa (→ orientamento)

Scelta dellamodalità operativa

① Togliere e ridare tensione.
② Entro i 30 secondi premere auto/manu per 2 secondi.
③ LED fisso
Verde = screen
Arancio = EVB EU (tip-click in)
Rosso = EVB US (click in-tip)
④ Agire su auto/manu fino a che il LED diventa del colore corrispondente alla modalità scelta.
⑤ Premere auto/manu 2 secondi per confermare.
⑥ Modifica avvenuta con correttamente. Il LED si accende brevemente.

La modalità di default = EVB EU

© 2012-2020, SOMFY ACTIVITÉS SA, Société Anonyme, 50 Avenue du Nouveau Monde 74300 Cluses * capital 35.000.000 €, RCS ANNECY 303.970.230. ALL RIGHTS RESERVED.
2020/10/30

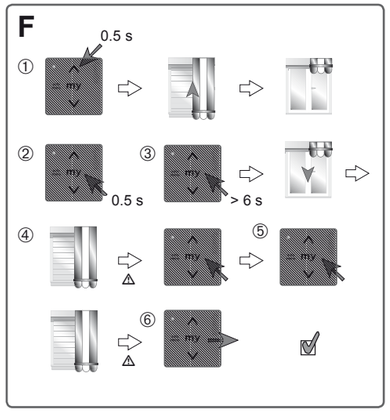

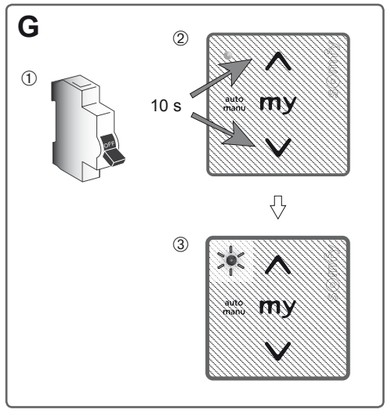

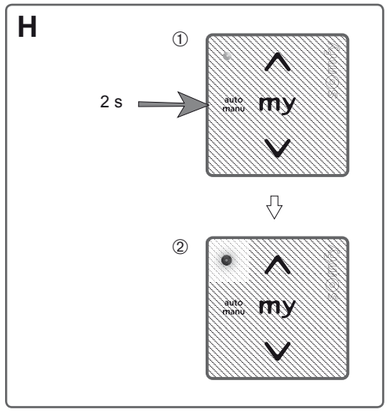

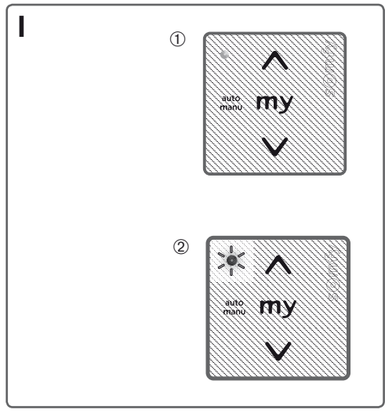

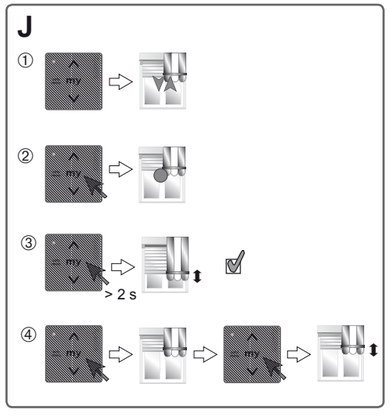

SOMFY ACTIVITÉS SA
50 Avenue du Nouveau Monde
74300 Cluses
France

www.somfy.com/projects
www.somfy.com

DE

Lauf- und Wendezeiten einlernen

① Behang in die obere Endlage fahren.
② Stopp/my kurz drücken.
③ Stopp/my erneut drücken und gedrückt halten bis Behang selbstständig losfährt.
④ Stopp/my drücken, wenn die untere Endlage erreicht ist.
⑤ Stopp/my während der kompletten Wendung gedrückt halten (nur bei Jalousien).
⑥ Stopp/my loslassen.

Ist das Gerät an eine animeo IB+ Steuerung angeschlossen, so kann die Lauf- und die Wendezeit mit der animeo IB+ Software eingestellt werden.

Komplett-Reset

① Spannung unterbrechen und wieder einschalten.
② Anschließend innerhalb von 30 Sekunden Auf und Ab gleichzeitig für mindestens 10 Sekunden gedrückt halten.
③ LED blinkt: Rücksetzen in die Werkseinstellung war erfolgreich.

Werkseinstellung
Betriebsart: Jalousie EU
Laufzeit: 3 Minuten

Automatik EIN/AUS

① auto/manu-Taste 2 Sekunden gedrückt halten bis LED einschaltet bzw. erlischt.
② • LED leuchtet grün: Automatik EIN, Gerät reagiert auf lokale und auf Bus-Fahrbefehle.
• LED aus: Automatik AUS, Gerät reagiert nur auf zentrale Prio-Befehle (z.B. Wind, Regen, ...) und lokale Fahrbefehle.
• LED leuchtet rot: Gerät wird durch zentralen Prio-Befehl gesperrt, lokale Fahrbefehle sind nicht mehr möglich.

① **Fahrbefehle AUF/STOPP/AB/my**
(nicht gesperrt von zentraler Steuerung)

• Behang fährt in die gewünschte Richtung/ Position bzw. ist gestoppt.
• LED leuchtet grün als Rückmeldung.

② **Fahrbefehle AUF/Stopp/AB/my**
(gesperrt von zentraler Steuerung)

• Behang fährt nicht.
• LED blinkt rot als Rückmeldung, dass das Motorsteuergerät aktuell durch die zentrale Steuerung gesperrt ist.

Zwischenposition einlernen

① Behang in die gewünschte Position fahren.
② Stopp/my kurz drücken, Behang stoppt.
③ Stopp/my erneut mind. 2 Sek. drücken bis Behang mit kurzer Auf-/Ab-Bewegung bestätigt; die Zwischenposition ist eingelernt.

Zwischenposition löschen

④ Behang in die Zwischenposition fahren. Stopp/my erneut drücken bis Behang mit kurzer Auf-/Ab-Bewegung bestätigt; die eingelernte Zwischenposition ist gelöscht.

Der Smoove UNO IB+ CH ist ein elektrisch und manuell betätigtes, unabhängig montiertes Regel- und Steuergerät.

• Software-Klasse A
• Wirkungsweise: Typ 1
• Verschmutzungsgrad: 2
• Bemessungsstoßspannung: 4 kV
• Temperatur der Kugeldruckprüfung: 75° C
• Anbringungsart: Typ X
• Befestigungsart für fest angeschlossene Leitungen: Schraubklemme
• EMV Störaussendungsprüfung:
U_{AC} = 230 V AC I_{AC} = 3 mA
(EN 55022 Sendeklasse B)

Vor Inbetriebnahme unbedingt die Sicherheitsanweisungen in dieser Anleitung beachten. Die Haftung von SOMFY für Mängel und Schäden ist ausgeschlossen, wenn diese auf Nichtbeachten der Gebrauchsanweisung (falsche Installation, Fehlbedienung, etc.) beruhen.

FR

Apprentissage du temps d'orientation des lames et de la course du produit

① Positionner le produit en position haute.
② Appuyer brièvement Stop/my.
③ Réappuyer Stop/my sans relâcher jusqu'à ce que le produit commence automatiquement à descendre et relâcher le à ce moment là.
④ Appuyer Stop/my lorsque le produit est en position basse désirée.
⑤ Appuyer Stop/my pendant l'orientation complète (seulement en cas de store vénitien).
⑥ Relâcher Stop/my.

Si l'appareil est branché à l'automate animeo IB+, le temps l'orientation et de course peuvent être paramétrés avec le logiciel animeo IB+.

Retour en configuration usine

① Couper la tension et remettre sous tension.
② Ensuite pendant les 30 sec. qui suivent: Appuyer sur les boutons montée et descente simultanément pendant au moins 10 secondes.
③ La LED clignote le retour en configuration usine.

Mode défaut usine
Mode d'opération: Store vénitien EU
Temps de course: 3 minutes

Activation/désactivation de l'automatisme

① Appuyer sur le bouton auto/manu pendant 2 secondes jusqu'à ce que La LED s'allume ou bien s'éteigne.
② • LED est allumée avec une couleur verte: L'automatisme est activé, l'appareil réagit aux commandes locales et celles du bus.
• LED est éteinte: l'automatisme est désactivé, l'appareil réagit seulement aux commandes centrales prioritaires (par exemple vent, pluie, etc.…) et aux commandes locales.
• LED est allumé rouge: l'appareil est bloqué par une commande centrale prioritaire. Les commandes locales ne sont pas possibles.

① **Commandes montée/STOP/descente/my**
(ne sont pas bloquées par le contrôleur central)

• Le produit va dans la direction/position désirée ou peut être arrêté.
• LED est verte pour indiquer cet état.

② **Commandes montée/STOP/descente/my**
(sont bloquées par le contrôleur central)

• Le produit ne réagit pas.
• LED clignote en rouge pour signaler que le produit est bloqué par le contrôleur central.

Réglage d'une position intermédiaire

① Positionner le produit à la position désirée.
② Appuyer brièvement Stop/my, le produit s'arrête.
③ Appuyer à nouveau Stop/my pendant au moins 2 sec. jusqu'à ce que le produit confirme par un court mouvement montée/ descente que la position intermédiaire est enregistrée.

Effacer la position intermédiaire

④ Positionner le produit à la position intermédiaire. Appuyer Stop/my jusqu'à ce que le produit confirme par un court mouvement montée/descente que la position intermédiaire soit effacée.

Le Smoove UNO IB+ est un appareil de contrôle électronique opérant en manuel et automatique de façon indépendante.

• Logiciel-classe A
• Mode opératoire: Typ 1
• Degré de pollution: 2
• Tension de choc: 4 kV
• Température du test de marquage à la bille: 75° C
• Méthode de fixation: Typ X
• Méthode de fixation des câbles non détachables: Borne à vis
• EMC Emissions-Tests:
U_{AC} = 230 V AC I_{AC} = 3 mA
(EN 55022 transmission classe B)

Avant la mise en œuvre, veuillez lire et suivre les instructions de sécurité ci-jointes. Une mauvaise installation peut conduire à de graves blessures.

IT

Acquisizione del tempo di funzionamento e di tilting/corsa

① Movimento dello screen a finecorsa ALTO.
② Pressione breve dello STOP/tasto My.
③ Premere di nuovo stop/My fino al movimento dello screen.
④ Premere stop/My quando viene raggiunto il finecorsa BASSO.
⑤ Mantenere premuto stop per tutta la durata del tilting (solo con tende a rullo).
⑥ Rilasciare stop/My.

Se l'automatismo viene connesso all'animeo IB+, il tempo di funzionamento e di tilting possono essere configurati dal Software animeo.

Ritorno ai parametri di default

① Togliere e ridare tensione.
② Entro i 30 secondi premere salita e discesa contemporaneamente per almeno 10 secondi.
③ LED fisso: procedura terminata correttamente.

Settaggio
Modalità operativ: EVB EU
Tempo di funzionamento: 3 minuti

Modalità automatica ON/OFF

① Premere il tasto auto/manu per 2 secondi fino a che il LED lampeggia brevemente.
② • LED verde automatico on, l'automatismo risponde al comando locale e dalla linea bus.
• LED spento: automatico off, l'automatismo risponde al comando locale e solo a comadi prioritari (pioggia, vento,...).
• LED rosso: il dispositivo è bloccato dal comando locale, il comando locale non è possibile per lungo tempo.

① **Comandi di movimento SALITA/STOP/DISCESA/my**
(non bloccati dal controllo generale)

• Il telo si muove nella direzione o posizione desiderata oppure si ferma.
• Il LED conferma con il colore verde.

② **Comandi di movimento SALITA/STOP/ DISCESA/my**
(bloccati dal controllo generale)

• Il telo non si muove.
• Il LED conferma con un lampeggio ROSSO che il Motor Controller è temporaneamente bloccato.

Memorizzazione della posizione preferita my

① Portare il telo nella posizione desiderata.
② Premere brevemente stop/my: il telo si ferma.
③ Premere nuovamente stop/my per almeno 2 secondi fino a che il telo si muove SU/GIU': la posizione è stata memorizzata.

Cancellazione della posizione preferita my

④ Portare il telo nella posizione preferita. Premere stop/my fino a che il telo si muove SU/GIU': la posizione è stata cancellata.

Il Smoove Uno IB+ può funzionare elettronicamente e manualmente indipendentemente dall'automatismo connesso.

• Software Classe A
• Efficienza: Tipo 1
• Grado di inquinamento: 2
• Sovratensione: 4 kV
• Temperatura della prova di pressione: 75° C
• Fissaggio tipo X
• Metodo di fissaggio: terminale a vite
• est EMC:
U_{AC} = 230 V AC I_{AC} = 3 mA
(EN 55022 Classe B)

Prima dell'installazione leggere attentamente queste istruzioni. Un'installazione non corretta può causare gravi ferite.